SERRAMENTI - PORTE - TAPPARELLE

15 mm SLIM

CE

VENEZIANA
ALLUMINIO

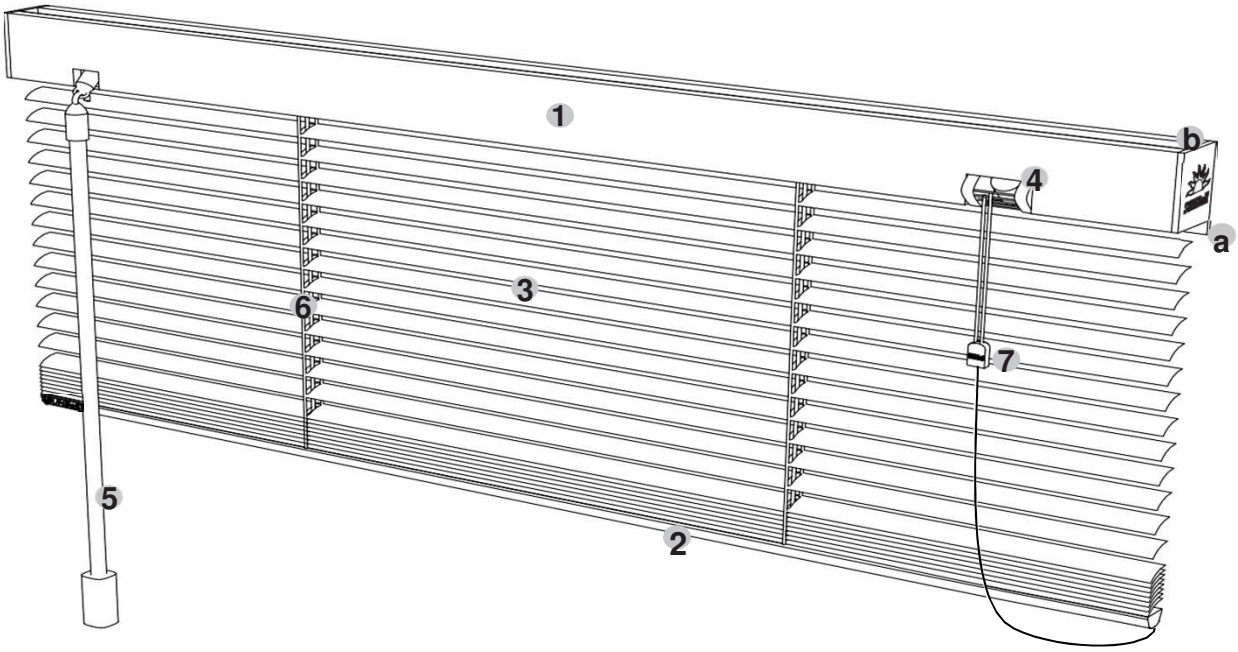

Caratteristiche tecniche:

1- Profilo superiore cassonetto estruso in lega alluminio EN AW6060 T5 mis. 22x28.8/33.8mm (vedi disegno) verniciato a polvere in abbinamento tinte lamelle come da campionario slim, fornito di aletta parasole **a** in chiusura alla prima lamella sul lato esterno e munito di appositi tappi laterali di chiusura stampati a disegno.
Profilo superiore di chiusura cassonetto **b** estrusa in alluminio EN AW6060 T5 la quale permette l'uso del supporto soffitto posizionabile in qualsiasi punto rispetto alla lunghezza del cassonetto.
2- Profilo inferiore fondale estruso in lega alluminio EN AW6060 T5 mis. 12.6x10.90mm verniciato a polvere in abbinamento tinte lamelle come da campionario slim, completamente chiuso a scomparsa senza la presenza di antiestetici e poco funzionali tappi ferma scaletta.
3- Lamella 15mm in speciale lega di alluminio-manganese spessore 0.21 mm resistente alla corrosione, temprata, pretrattata e verniciata a caldo con vernici senza piombo a fine di garantire durata e luminosità dei medesimi colori disponibili per i profili estrusi ed un'ulteriore altra vasta gamma disponibile su richiesta.
4- Il movimento di impacchettamento avviene tramite un fermacorda a rullo dentato con separatore a pettine, fino a un massimo di 4 corde. Movimento di orientamento **5** si effettua con asta in poliuretano con innesto a gancio.
6- Scaletta a corda in terilene 100% poliestere multifilo termofissato ad alta resistenza alla rottura ed allungamento con trattamento anti raggi UV. Fornita con sfumature in tinta con colori lamelle a scaletta a passo 12mm (84 lamelle al metro lineare).
7- Connettore munito di separatore corde utili per impacchettamento.

N.B. Il modello Veneziana 15mm SLIM può essere realizzato anche in forma trapezoidale.

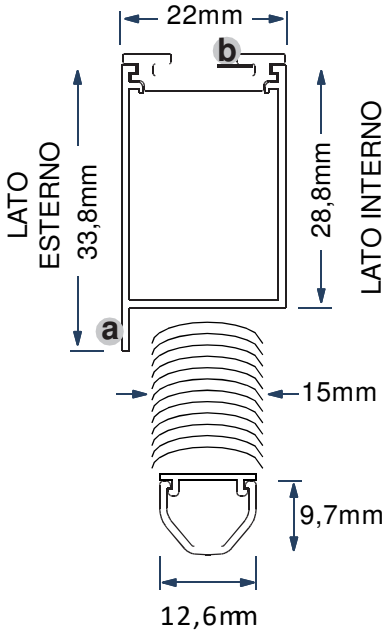

FALPE
SERRAMENTI - PORTE - TAPPARELLE

15 mm SLIM

CE

VENEZIANA **ALLUMINIO**

ACCESSORI PER IL FISSAGGIO

Guida Fondale Corto

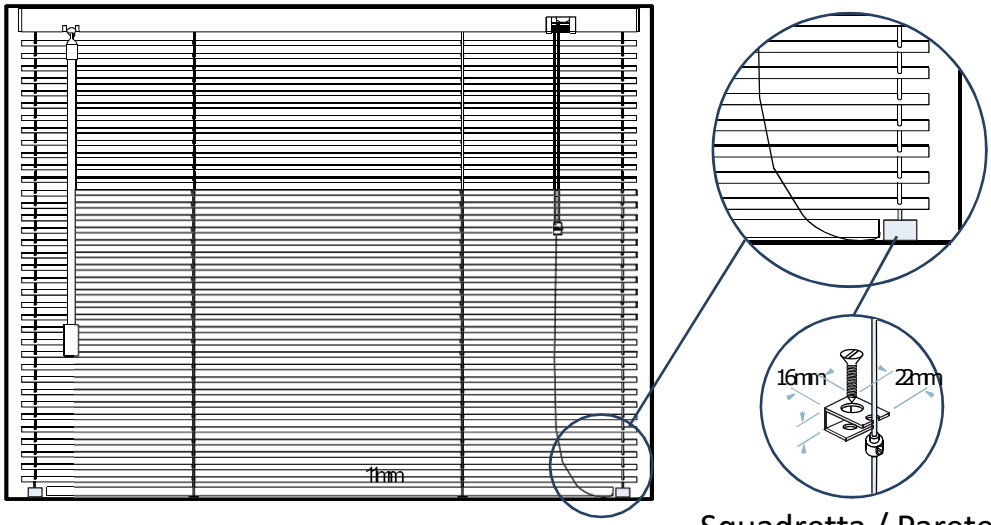

Squadretta / Parete

Guida Fondale Lungo

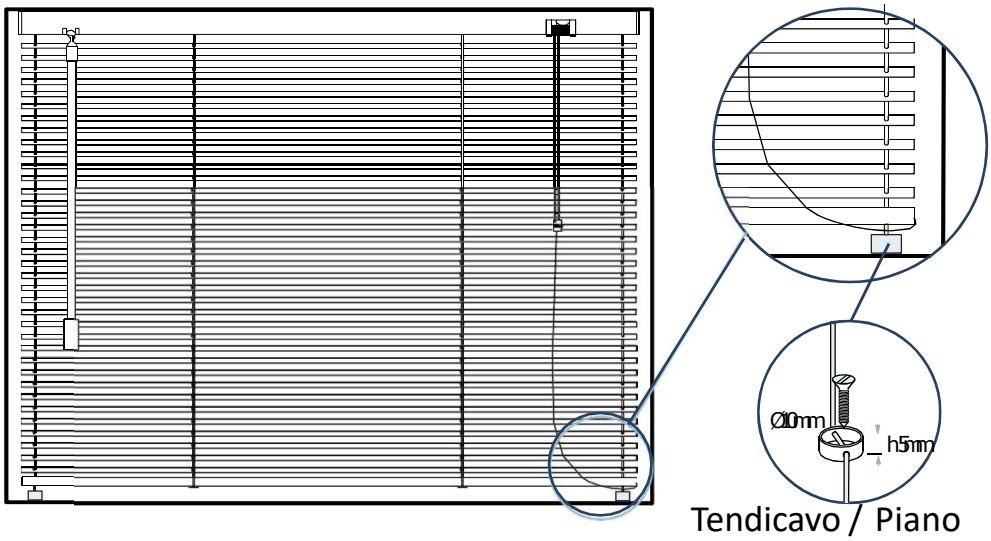

Tendicavo / Piano

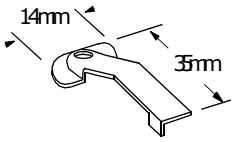

Supporto a soffitto

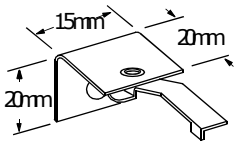

Supporto a parete (a richiesta)

SERRAMENTI - PORTE - TAPPARELLE

15 mm SLIM

CE

VENEZIANA **ALLUMINIO**

RILIEVO MISURE

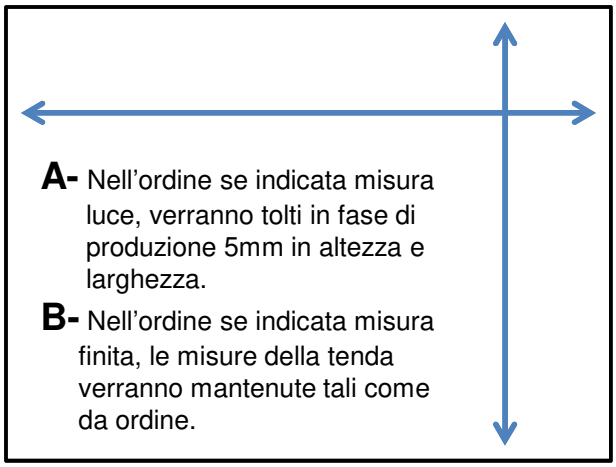

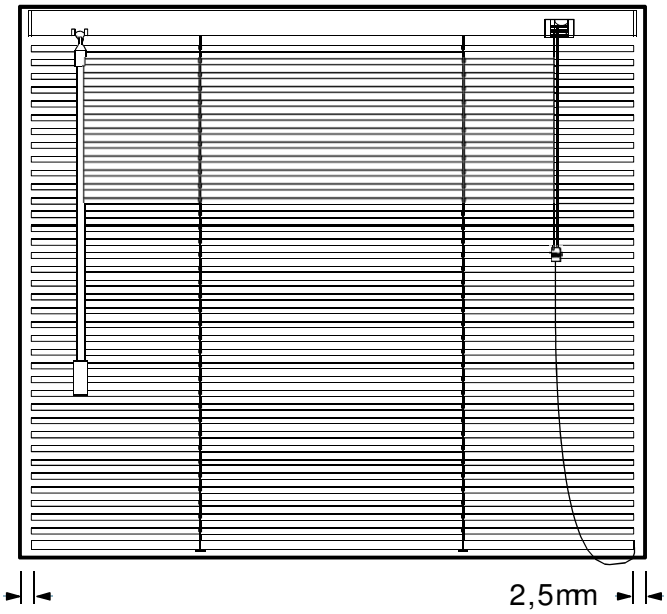

INGOMBRI DI SISTEMI

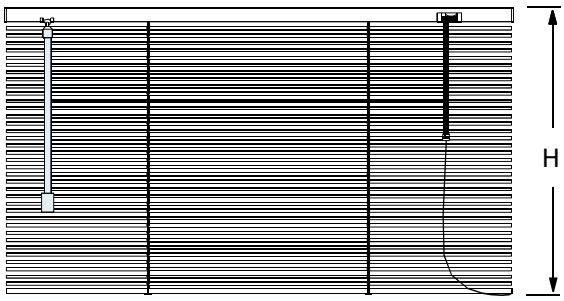

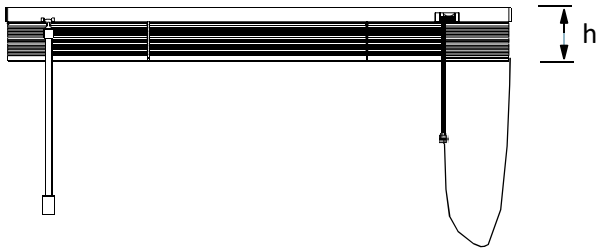

Dimensione ASTA di orientamento	
Altezza veneziana mm	Altezza asta mm
0 - 850	500
860 - 1100	750
1110 - 1350	1000
1360 - 1600	1250
1610 - 3000	1500
3010 - 3500	2000

H mm	1000	1500	2000	2500
h mm	65	85	100	120

*Ingombri indicativi

Supporti			
larghezza	< 100	110-190	190-300
n° supporti	2	3	4

N.B. Misura minima in larghezza 230mm, misura massima in larghezza 3000mm. Misura massima in altezza 3000mm